CUADRO DE PILARES. MODULO A

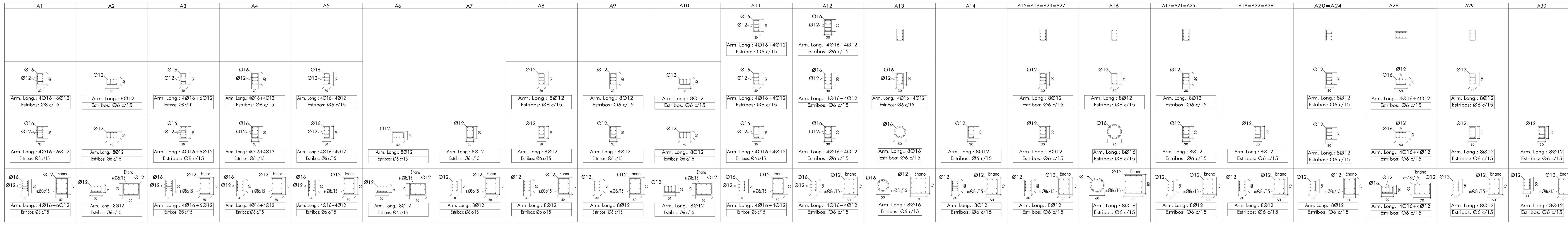

Cuadro de arranques			
Referencias	Armados Esquinas	Armados Cara X	Armados Cara Y
A1 y A3	4Ø16 (30+52+40)		6Ø12 (30+52+30)
A2, A6 y A10	4Ø12 (30+52+42)	4Ø12 (30+52+42)	
A4, A5 y A11	4Ø16 (30+52+40)		4Ø12 (30+52+30)
A7, A18, A22, A26 y A30	4Ø12 (30+52+42)		4Ø12 (30+52+42)
A8, A9, A14, A17, A21, A23, A24, A25 y A27	4Ø12 (30+52+30)		4Ø12 (30+52+30)
A12	4Ø16 (30+51+40)		4Ø12 (30+51+30)
A13 y A16	8Ø16 (30+51+40)		
A15, A19, A20 y A29	4Ø12 (30+51+30)		4Ø12 (30+51+30)
A28	4Ø16 (30+51+40)	4Ø12 (30+51+30)	

CUADRO DE PILARES. MODULO B

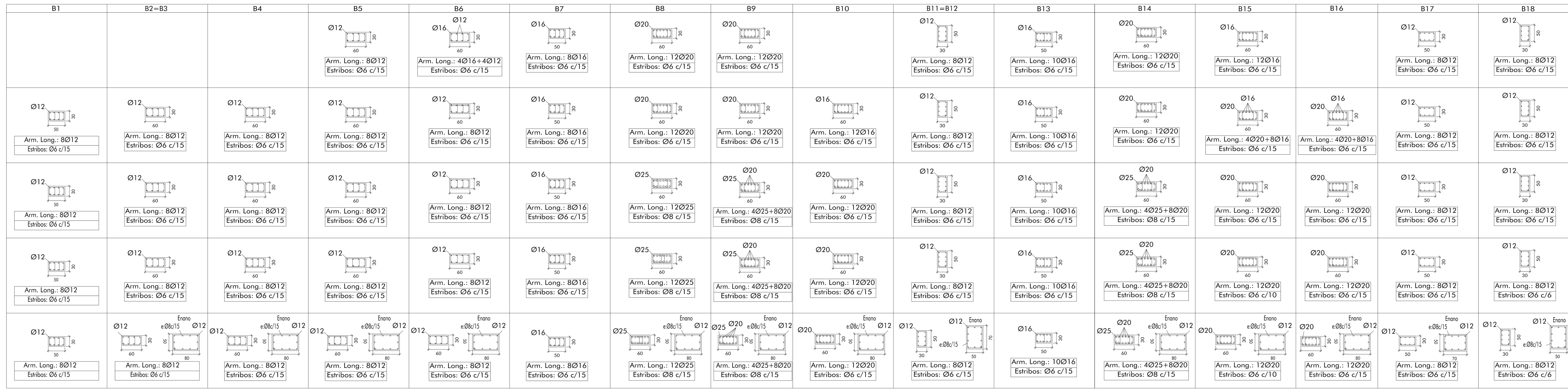

Cuadro de arranques			
Referencias	Armados Esquinas	Armados Cara X	Armados Cara Y
B1	4Ø12 (30+60+45)	4Ø12 (30+60+45)	
B2, B3 y B4	4Ø12 (30+60+60)	4Ø12 (30+60+60)	
B5 y B6	4Ø12 (30+52+60)	4Ø12 (30+52+60)	
B7	4Ø16 (30+60+80)	4Ø16 (30+60+80)	
B8	4Ø25 (30+60+94)	8Ø25 (30+60+94)	
B9	4Ø25 (30+60+94)	8Ø20 (30+60+60)	
B10	4Ø20 (30+60+60)	8Ø20 (30+60+60)	
B11 y B12	4Ø12 (30+51+42)		4Ø12 (30+51+42)
B13	4Ø16 (30+51+40)	6Ø16 (30+51+40)	
B14	4Ø25 (30+51+94)	8Ø20 (30+51+60)	
B15 y B16	4Ø20 (30+51+60)	8Ø20 (30+51+60)	
B17	4Ø12 (30+52+42)	4Ø12 (30+52+42)	
B18	4Ø12 (30+52+60)		4Ø12 (30+52+60)

CUADRO DE PILARES. MODULO C

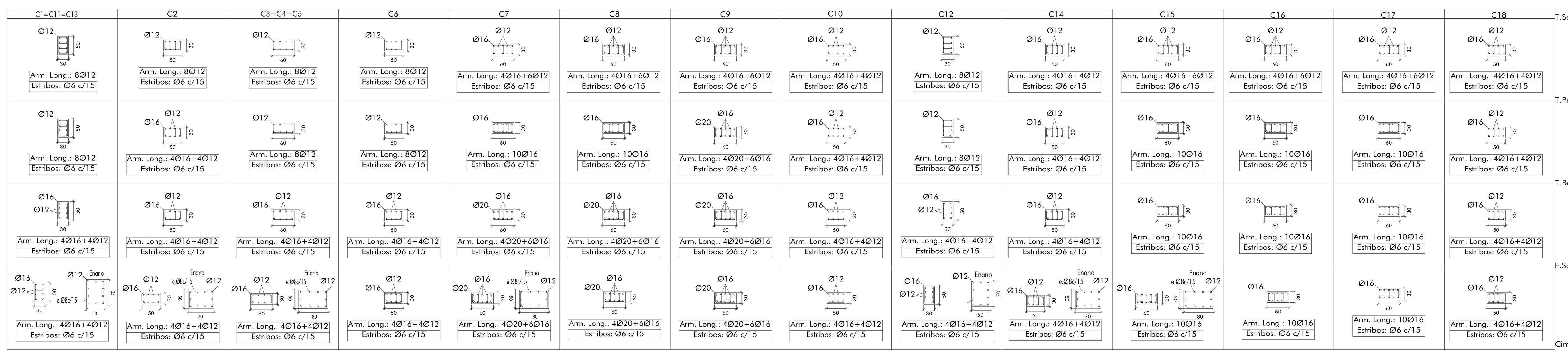

Cuadro de arranques			
Referencias	Armados Esquinas	Armados Cara X	Armados Cara Y
C1	4Ø16 (30+62+90)		4Ø12 (30+62+42)
C2	4Ø16 (30+62+40)	4Ø12 (30+62+30)	
C3, C4 y C5	4Ø16 (30+51+40)	4Ø12 (30+51+60)	
C6	4Ø16 (30+51+90)	4Ø12 (30+51+60)	
C7, C8 y C9	4Ø20 (30+51+60)	6Ø16 (30+51+40)	
C10 y C18	4Ø16 (30+51+40)	4Ø12 (30+51+42)	
C11 y C13	4Ø16 (30+51+90)		4Ø12 (30+51+42)
C12	4Ø16 (30+51+40)		4Ø12 (30+51+42)
C14	4Ø16 (30+51+40)	4Ø12 (30+51+30)	
C15, C16 y C17	4Ø16 (30+51+40)	6Ø16 (30+51+40)	

CUADRO DE PILARES. MODULO D

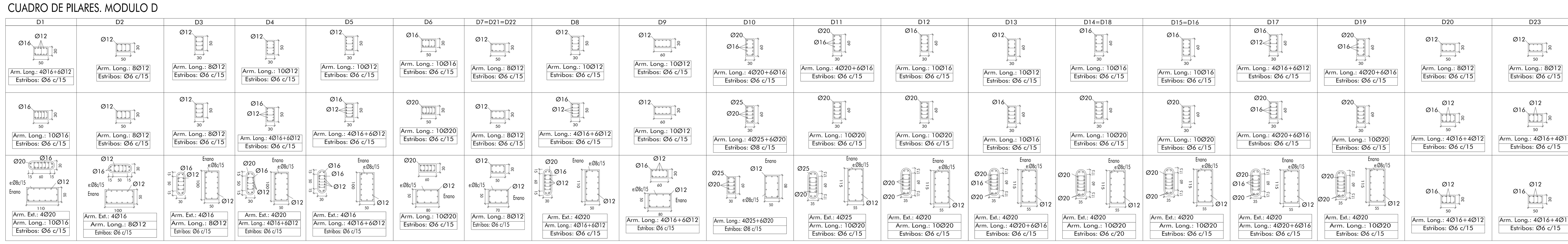

Cuadro de arranques			
Referencias	Armados Esquinas	Armados Cara X	Armados Cara Y
D1	4Ø16 (30+51+80)	6Ø16 (30+51+80)	
D2, D7, D21 y D22	4Ø12 (30+52+42)	4Ø12 (30+52+42)	
D3	4Ø12 (30+51+42)		4Ø12 (30+51+42)
D4	4Ø16 (30+51+80)		6Ø12 (30+51+60)
D5	4Ø16 (30+52+40)		6Ø12 (30+52+60)
D6	4Ø20 (30+51+120)	6Ø20 (30+51+120)	
D8	4Ø16 (30+51+80)		6Ø12 (30+51+30)
D9	4Ø16 (30+51+40)	6Ø12 (30+51+30)	
D10	4Ø25 (30+51+94)		6Ø20 (30+51+60)
D11, D15 y D16	4Ø20 (30+51+60)		6Ø20 (30+51+60)
D12, D14, D18 y D19	4Ø20 (30+51+120)		6Ø20 (30+51+120)
D13 y D17	4Ø20 (30+51+120)		6Ø16 (30+51+40)
D20 y D23	4Ø16 (30+51+40)	4Ø12 (30+51+60)	

CUADRO DE PILARES. MODULO E

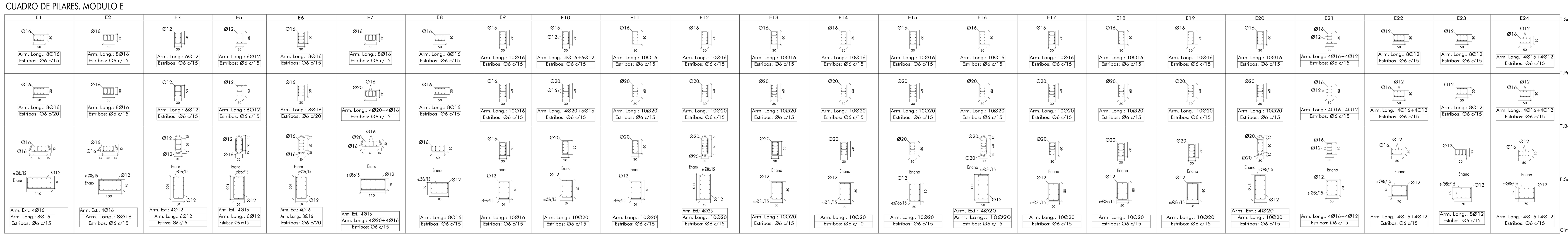

Cuadro de arranques			
Referencias	Armados Esquinas	Armados Cara X	Armados Cara Y
E1 y E8	4Ø16 (30+51+40)	4Ø16 (30+51+40)	
E2	4Ø16 (30+52+40)	4Ø16 (30+52+40)	
E3	4Ø12 (30+52+30)		2Ø12 (30+52+30)
E5	4Ø12 (30+51+30)		2Ø12 (30+51+30)
E6	4Ø16 (30+51+40)		4Ø16 (30+51+40)
E7	4Ø20 (30+51+60)	4Ø16 (30+51+40)	
E9	4Ø16 (30+51+40)		6Ø16 (30+51+40)
E10, E11, E12, E13, E14, E15, E16, E17, E18, E19 y E20	4Ø20 (30+51+60)		6Ø20 (30+51+60)
E21	4Ø16 (30+52+40)		4Ø12 (30+52+30)
E22	4Ø16 (30+76+40)	4Ø12 (30+76+30)	
E23	4Ø12 (30+76+30)	4Ø12 (30+76+30)	
E24	4Ø16 (30+52+40)	4Ø12 (30+52+30)	

GOBIERNO DE ARAGON
Departamento de Educación, Cultura y Deporte
Gerencia de Infraestructuras y Equipamiento

PROYECTO DE EJECUCIÓN DE INSTITUTO DE EDUCACIÓN SECUNDARIA 20 UNIDADES
Sector 6 "Monasterio". Calle Loarre. Cuarte de Huerva. Zaragoza JUNIO 2018

ESTUDIO a.m.a.
Paseo Independencia 34, 4º Dcha
T 976 30 12 20 F 976 30 12 21
50004 ZARAGOZA
arquitecto
Jesús Marco Llombart

CUADRO DE PILARES AULARIO

PLANO
E.7